BEF HOME
fire for your heart

ТЕХНИЧЕСКИЕ ДАННЫЕ

Номинальная тепловая мощность	8 kW
Коэфициент полезного действия	85 %
Диаметр дымохода	180 mm
Минимальная тяга при номинальной тепловой мощности	12 Pa
Температура горения	212 °C
Объемный поток продуктов сгорания	6 g/s
Эмиссия CO продуктов сгорания (при 13 % O_2)	0,0932 %
Пыль в продуктах сгорания (при 13 % O_2)	16 mg/Nm^3
Средний расход древесины в час	2,54 kg/h
Вид топлива	древесина (дубовые полена)
Вес	213 kg

ЗАПАСНЫЕ ЧАСТИ

Стекло

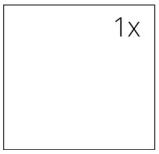

750 x 468 mm

Топка из аккумулирующего материала CARCON

1. Днище переднее
2. Днище заднее
3. Задняя стенка
4. Стенка правая
5. Стенка левая
6. Дефлектор
7. Чугунная решетка
8. Зольник

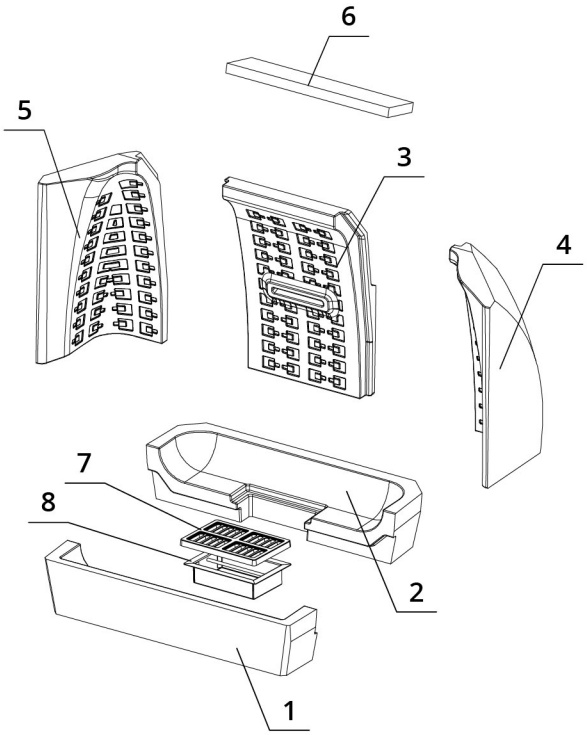

BEF FEEL B 8

BImSchV	15a	ČSN EN
Stufe 2	B - VG	13229

www.befhome.com

BeF Home s. r. o. I Kotvrdovice 277, 679 07 Kotvrdovice I tel.: +420 516 428 240 I email: obchodnik@bef.cz

BEF HOME
fire for your heart

ТЕХНИЧЕСКИЕ ЧЕРТЕЖИ

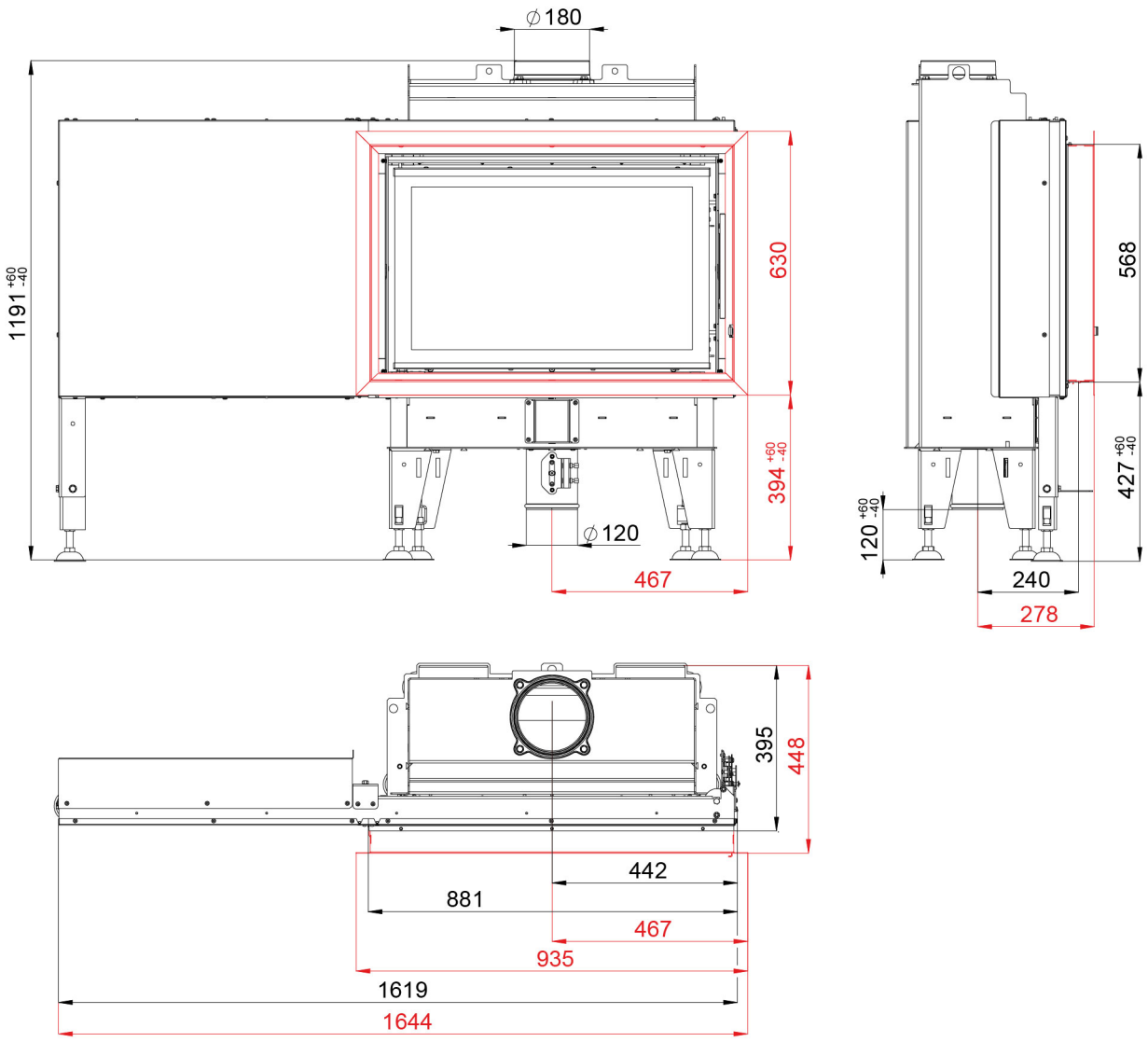

BEF FEEL B 8

BImSchV	15a	ČSN EN
Stufe 2	B - VG	13229

www.befhome.com

BeF Home s. r. o. I Kotvrdovice 277, 679 07 Kotvrdovice I tel.: +420 516 428 240 I email: obchodnik@bef.cz